MAGNUM GS

81, rue Auguste Renoir - BP 33
F 93601 Aulnay-sous-Bois cedex
Tél. 01 48 19 87 00
Fax 01 48 66 84 34
www.magnumgs.fr
E-mail : info@magnumgs.fr

Aulnay, novembre 2008

BALLON 1000 litres INOX

AVEC BUSE PN 7 BARS

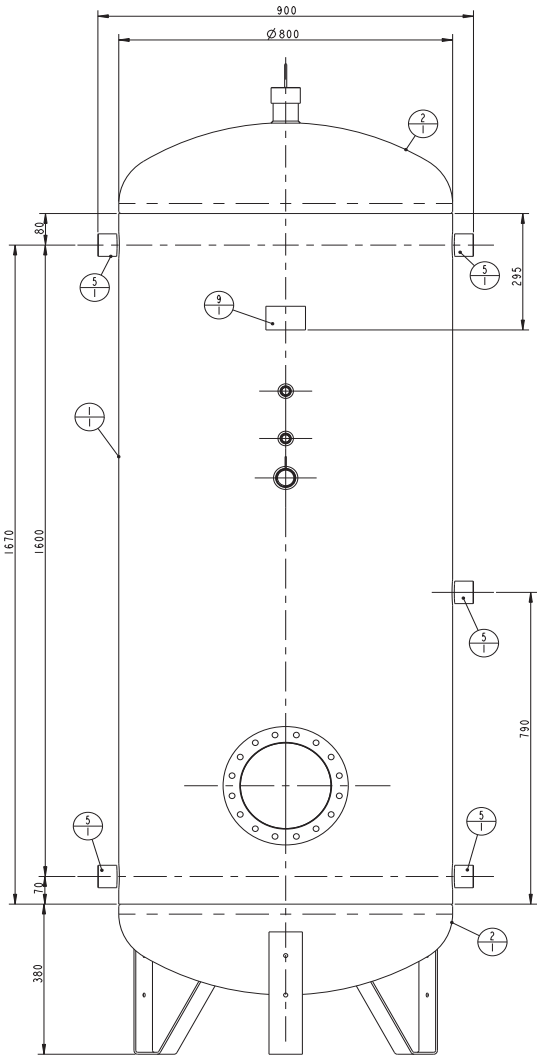

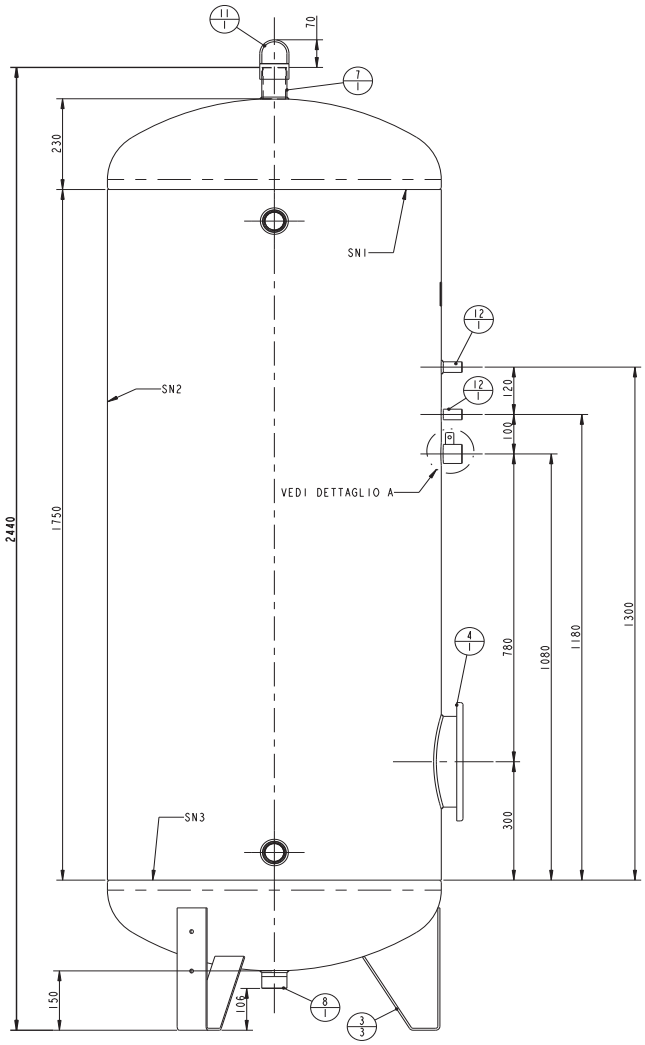

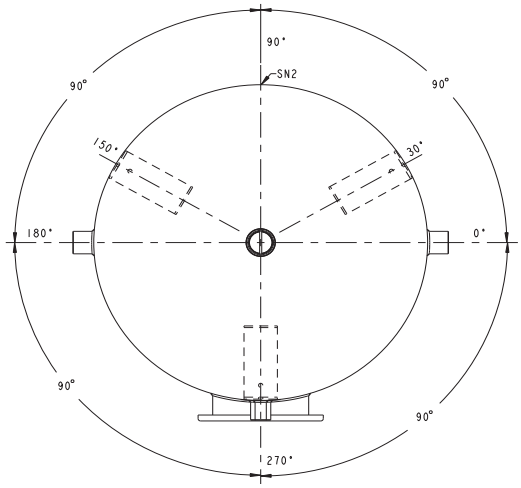
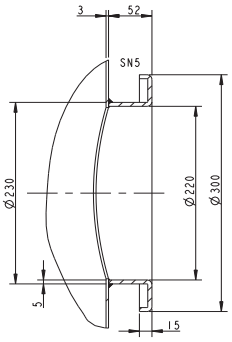
PARTICOLARE ATTACCO FLANGIATO
(Scala 1:5)